Stellantriebe für Ventilunterteile Vario-DP, Vario-Vi und VarioC

Bestellinfo	Seite 1.9.2
Technische Typenübersicht	Seite 1.9.5
Abmessungen	Seite 1.9.10

- Stellantriebe für alle gängigen Steuersignale
- motorische und thermische Stellantriebe
- Kompaktes, platzsparendes Design
- geringer Stromverbrauch

Beschreibung Die Stellantriebe setzen das elektrische Signal von Raumbediengeräten in einen Ventilhub um, um damit die eingestellte Raumtemperatur zu regeln.

Anwendung Zur Regelung von Ventilunterteilen in Warm- und Kaltwassersystemen

Software
- VDI 3805 Technische Ventildaten + Grafikdaten
- Ausschreibungstexte in Word

Bestellinfo

Elektrische Antriebe passend für Vario-DP

	Ausführung		passend für		Art.-Nr.	**Preis €**
StandardPulse SP Eco, elektrothermischer Stellantrieb mit Stellungsanzeige, 1m langem Anschlusskabel und Überwurfmutter zum direkten Anschluss an das Ventil oder Verteileroberteil. Ausführung stromlos geschlossen, wahlweise als 24V oder 230V Version, für Ventile mit Gewindeanschluss M30x1,5mm						
	Zweipunkt	stromlos geschlossen NC	Standard Vario VarioQ Vario-DP	24V	**805 364**	
				230V	**805 164**	

1.9

Elektrische Antriebe passend für Vario-Vi

	Ausführung		passend für		Art.-Nr.	**Preis €**
StandardPulse SP, elektrothermischer Stellantrieb mit Stellungsanzeige, 1m langem Anschlusskabel und Überwurfmutter zum direkten Anschluss an das Ventil oder Verteileroberteil. Ausführung stromlos geschlossen, wahlweise als 24V oder 230V Version, für Ventile mit Gewindeanschluss M30x1,5mm						
	Zweipunkt	stromlos geschlossen NC	Vario-Vi DN15-DN20	24V	**805 332.105**	
				230V	**805 132.105**	
			Vario-Vi DN25-DN32	24V	**805 332.106**	
				230V	**805 132.106**	
	stetig 0-10V	stromlos geschlossen NC	Vario-Vi DN15-DN20	24V	**806 632.105**	
			Vario-Vi DN25-DN32		**806 632.106**	

Bestellinfo

Elektrische Antriebe passend für Vario-Vi

	Ausführung		passend für		Art.-Nr.	**Preis €**
VarioPulse VP, elektromotorischer, mikroprozessorgeregelter Stellantrieb, 0(2)-10V Ausführung mit/ohne Positionsrückmeldung, mit Stellungsanzeige. Für Ventile mit Gewindeanschluss M30x1,5mm						
	VP L stetig 0(2)-10V		Vario-Vi DN15-DN20	24V	**806 325**	
	VP XL stetig 0(2)-10V		Vario-Vi DN25-DN32		**806 425**	
VarioPulse VP, elektromotorischer Stellantrieb mit Stellungsanzeige, 1m langem Anschlusskabel und Überwurfmutter zum direkten Anschluss an das Ventil oder Verteileroberteil. Ausführung wahlweise als 24V oder 230V Version, für Ventile mit Gewindeanschluss M30x1,5mm						
	Zweipunkt		Vario-Vi DN40-DN50	24V	**805 332.107**	
				230V	**805 132.107**	
	stetig 0-10V		Vario-Vi DN40-DN50	24V	**806 632.107**	

1.9

Elektrische Antriebe passend für VarioC

	Ausführung		passend für		Art.-Nr.	**Preis €**
VarioPulse FN, elektromotorischer mikroprozessorgeregelter Antrieb für VarioC L neue Generation (grüne Skala) als Zweipunkt-, Dreipunkt- oder 0(2)-10V Ausführung mit/ohne Positionsrückmeldung, mit Stellungsanzeige. Kabellänge 1,5m, für Ventile mit Gewindeanschluss M30x1,5mm						
	Zwei-/Dreipunkt		VarioC L	24 V	**807 121**	
				230 V	**807 122**	
	stetig 0-10V			24 V	**807 123**	
VarioPulse FH, elektromotorischer Antrieb für VarioC XL, Betriebsspannung 24 V, Kabellänge 1,5m, für Ventile mit Gewindeanschluss M 30 x 1,5 mm						
	stetig 0-10V oder Zwei-/Dreipunkt (einstellbar)		VarioC XL	24 V	**807 521**	
Preisklasse 1						

Ausführung für Regeleinsatz VarioC erste Generation (schwarze Skala) auf Anfrage

Bestellinfo

Elektrische Antriebe passend für VarioC XXL

	Ausführung	passend für		Art.-Nr.	**Preis**
VarioPulse XXL, elektronischer, mikroprozessorgesteuerter Stellantrieb, umschaltbar auf 2-Punkt, 3-Punkt, stetige (parametrierbare) Signale oder BACnetkommunikation mit Positionsrückmeldung. Einstellung über Display, mit Coe sicherbar.					
	2/3P, 0-10V, 2-10V, 0-20mA	VarioC XXL	1	**807 402**	
	0-10V, 2/3P mit Sicherheitsfunktion			**807 401**	
	BACnet	VarioC XXL	1	**807 404**	
	BACnet mit Sicherheitsfunktion			**807 403**	
Preisklasse 1					

Technische Daten

Elektrische Antriebe passend für Vario-DP

Typ Antrieb	StandardPulse SP Eco	
Artikelnummer	**805 164**	**805 364**
Betriebsspannung	AC 230 V ±10%	AC 24 V 50/60 Hz ±10% DC 24V ±10%
Leistungsaufnahme	2,0 W	
Betriebstemperatur		
Betriebstemperatur am Ventil max.	95°C	
Einschaltleistung		
Stromaufnahme max.		
Leistungsaufnahme im Betrieb		
Eingangssignal		
Eingangssignal		
Schallleistungspegel Motor		
Nennhub	3,2 mm	
zul. Umgebungstemperatur	0° - 60°C	
zul. Umgebungsfeuchte		
IP-Schutzart	IP 40	
Schutzklasse	II	III
Gewicht	0,1 kg	
Anschlusskabel	2x 0,75mm², 1m	
Federkraft	110 N	
Laufzeit	< 5 min	

Bestellinfo

Elektrische Antriebe passend für Vario-Vi

Typ Antrieb	Standardpulse SP					
Artikelnummer	**805 332.105**	**805 332.106**	**805 132.105**	**805 132.106**	**806 632.105**	**806 632.106**
Betriebsspannung	24 V AC 50/60 Hz		230 V AC 50/60 Hz		24 V AC 50/60 Hz	
Leistungsaufnahme	1W	1 W	1,2 W	1,2 W		
Betriebstemperatur	-		-			
Betriebstemperatur am Ventil max.	-		-			
Einschaltleistung	-		-			
Stromaufnahme max.	-		-			
Eingangssignal	-		-		0-10 V DC	
Schallleistungspegel Motor	-		-			
Nennhub	5,0 mm		6,5 mm			
zul. Umgebungstemperatur	0° - 60°C		0° - 60°C			
zul. Umgebungsfeuchte			-			
IP-Schutzart	IP 54		IP 54			
Schutzklasse	-		-			
Gewicht	-		-			
Anschlusskabel	-		-			
Federkraft	100N		125N			
Laufzeit	240 sec		270 sec			

Bestellinfo

Elektrische Antriebe passend für Vario-Vi

Typ Antrieb	VarioPulse VP		
Artikelnummer	**805 332.107**	**805 132.107**	**806 632.107**
Betriebsspannung	24 V AC 50/60 Hz	230 V AC 50/60 Hz	24 V AC 50/60 Hz
Leistungsaufnahme	2,2 W	1,1 W	3,0 W
Betriebstemperatur	-		
Betriebstemperatur am Ventil max.	-		
Einschaltleistung	-		
Stromaufnahme max.	-		
Eingangssignal	-		0-10 V DC
Schallleistungspegel Motor	-		
Nennhub	16,0 mm		
zul. Umgebungstemperatur	-5° - 55°C		
zul. Umgebungsfeuchte	-		
IP-Schutzart	IP 43		
Schutzklasse	-		
Gewicht	-		
Anschlusskabel			
Federkraft	300N		
Laufzeit	180 sec		

Elektrische Antriebe passend für VarioC L & XL

Typ Antrieb	VarioPulse FH	VarioPulse FN				
Artikelnummer	**807 521**	**807 323**	**807 123**	**807 122**	**807 121**	**807 225**
Betriebsspannung	AC/DC 24 V 50/60 Hz ±10%	230 V AC -50/60 Hz ±10%	24 V AC 50/60 Hz -10% +20%	230 V AC -50/60 Hz ±10%	24 V AC 50/60 Hz -10% +20%	24 V AC 50/60 Hz ±10%
Leistungsaufnahme	24V AC: 6VA 24V DC: 2,6W	6 VA	5 VA			6 VA
Betriebstemperatur	-	-				
Betriebstemperatur am Ventil max.	-	-				
Einschaltleistung	10A	10 A	-			10 A
Stromaufnahme max.	24V AC 8,5VA 24V DC 4,1W	-				
Eingangssignal	0(2)-10V DC, <0,5mA oder 2/3 P	0(2)-10V DC	0(2)-10V DC	-		
Schallleistungspegel Motor	-	-				
Nennhub	7mm	-				
zul. Umgebungstemperatur	0°-50°C	2° - 50°C				2° - 50°C
zul. Umgebungsfeuchte	<85% nicht Kondensierend	<95% nicht Kondensierend				<95% nicht Kondensierend
IP-Schutzart	IP 54	IP 54				IP 54
Schutzklasse	III	II				II
Gewicht	0,20kg	0,30kg	0,25kg	0,25kg	0,25kg	0,30kg
Anschlusskabel	5x0,5mm², 1,5m	4X22AWG, 1m		3x22 AWG, 1m		4X22AWG, 1m
Federkraft	600N -50N / +100N	-				
Laufzeit	22 s/mm	18,5 s/mm				18,5 s/mm

Elektrische Antriebe passend für VarioC XXL

Typ Antrieb	VarioPulse XXL			
Artikelnummer	**807 402**	**807 401**	**807 404**	**807 403**
Betriebsspannung	24V AC/DC 50/60 Hz			
Leistungsaufnahme	12 VA			
Betriebstemperatur	-			
Betriebstemperatur am Ventil max.				
Einschaltleistung				
Stromaufnahme max.				
Eingangssignal	0 (2) - 10 V DC, 0 (4) - 20 mA, 2/3 Punkt			
Schallleistungspegel Motor				
Nennhub				
zul. Umgebungstemperatur	-10° - 50°C			
zul. Umgebungsfeuchte	5 - 95% nicht Kondensierend			
IP-Schutzart	IP 54			
Schutzklasse				
Gewicht	0,25kg	0,30kg	0,25kg	0,30kg
Anschlusskabel	5x0,65mm², 1m	5x0,65mm², 1m	5x0,65mm², 1m + BACnet	5x0,65mm², 1m
Federkraft				
Laufzeit	190 sec	190 sec	190 sec	190 sec

Abmessungen
Maße (mm)

StandardPulse SP Eco

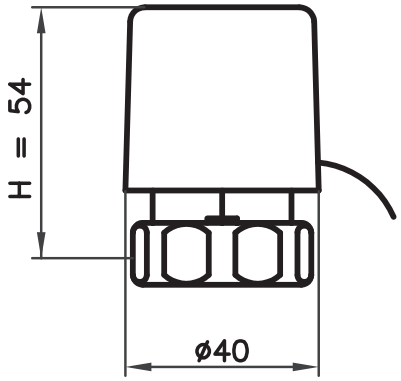

StandardPulse SP Vario

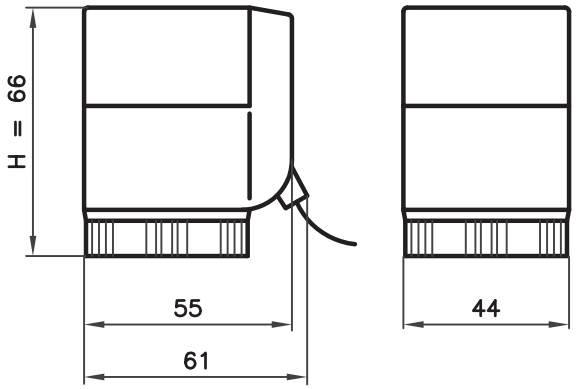

VarioPulse VP

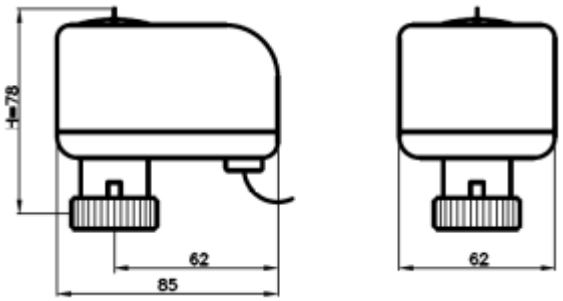

VarioPulse VP Dreipunkt

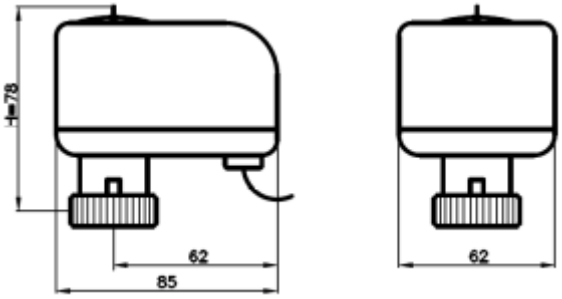

StandardPulse SP

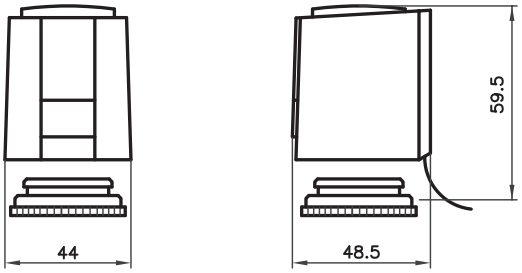

VarioPulse VP

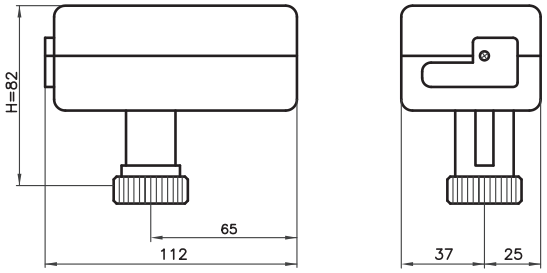

Abmessungen
Maße (mm)

StandardPulse FN

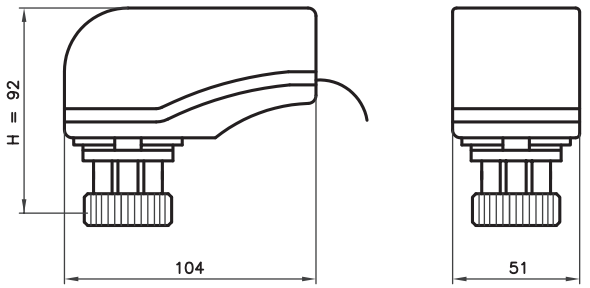

VarioPulse VH

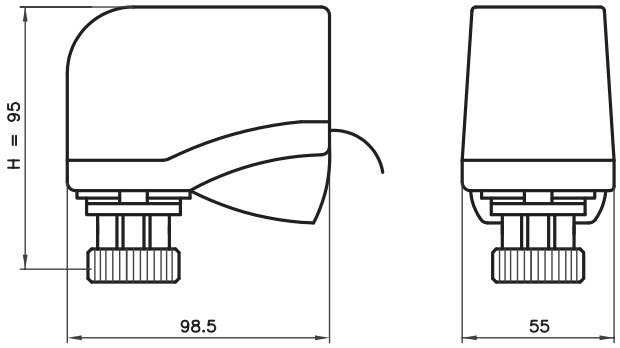

VarioPulse XXL

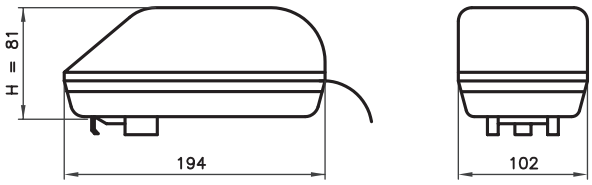

Notizen